КОЛЕСНЫЕ МИНИ-ПОГРУЗЧИКИ
SR130 I SR150 I SR175 I SV185 I SR200
SR220 I SV250 I SR250 I SV300

CASE
CONSTRUCTION

ПРОЧНЫЕ СНАРУЖИ,
УДОБНЫЕ ВНУТРИ

www.casece.com

EXPERTS FOR THE REAL WORLD

SINCE 1842

ОСНОВНЫЕ ПРИЧИНЫ
ВЫБРАТЬ КОЛЕСНЫЙ МИНИ-ПОГРУЗЧИК

РАДИАЛЬНАЯ И ВЕРТИКАЛЬНАЯ СХЕМЫ ПОДЪЕМА СТРЕЛЫ

Радиальная — больше подходит для работ, требующих высокого вырывного усилия (например, при выемке грунта).
Вертикальная — лучше подходит при выполнении подъемно-транспортных работ (например, с использованием паллетных вил).

УДОБНАЯ БЕЗОПАСНАЯ КАБИНА

Широкая кабина, плоский пол, рычажное управление, оптимизированное кондиционирование воздуха в кабине.
Сертифицированная система защиты ROPS, FOPS.
Подвеска и подогрев сиденья.

БОЛЬШАЯ НОМИНАЛЬНАЯ ГРУЗОПОДЪЕМНОСТЬ

Дополнительные противовесы.

ЭФФЕКТИВНАЯ СИСТЕМА УПРАВЛЕНИЯ ДВИЖЕНИЕМ

Уменьшение колебаний стрелы погрузчика для обеспечения меньшего просыпания материала из ковша и повышения комфорта оператора.

МНОГОФУНКЦИОНАЛЬНОСТЬ

Широкий диапазон навесного оборудования. Доступны вспомогательные гидравлические линии для работы различного навесного оборудования.

БЫСТРАЯ СМЕНА НАВЕСНОГО ОБОРУДОВАНИЯ

Механическая или гидравлическая быстросменная муфта. Система подключения гидравлических шлангов под давлением без использования ключей.

ОТЛИЧНАЯ ОБЗОРНОСТЬ

Прекрасное боковое освещение.
Большая площадь боковых стекол обеспечивает превосходную обзорность при работе оператора и позволяют ему видеть рабочее оборудование, колеса, бордюры. Прекрасная обзорность при движении машины задним ходом.

УДОБСТВО ДОСТУПА

Более широкий вход в кабину.
Более низкий порог.
Более длинные и эргономичные рукояти управления.

УНИВЕРСАЛЬНОЕ УПРАВЛЕНИЕ

Механические или электрогидравлические настраиваемые органы управления.
Возможность легко отрегулировать скорость и чувствительность.
Переключаемое ручное управление ISO-H.
Плавность хода для наилучшего комфорта оператора.

НАИЛУЧШАЯ УСТОЙЧИВОСТЬ

Более длинная колесная база.
Рациональная развесовка машины.

НАИБОЛЬШЕЕ УСИЛИЕ ОТРЫВА

Надежное крепление цилиндров для превосходной эффективности выемки грунта.

ОСОБЕННОСТИ

БОЛЬШАЯ НОМИНАЛЬНАЯ ГРУЗОПОДЪЕМНОСТЬ

Дополнительные противовесы для увеличения грузоподъемности, крепление на болтах

При необходимости повышения грузоподъемности можно дополнительно установить противовесы на задней части машины, позволяющие перемещать больший объем материала. Для уменьшения грузоподъемности, сокращения расхода топлива и уменьшения деформации грунта противовесы можно быстро и легко демонтировать, так как это крепление на болтах.

РАДИАЛЬНАЯ И ВЕРТИКАЛЬНАЯ СХЕМЫ ПОДЪЕМА СТРЕЛЫ

Расширенный модельный ряд для решения любых задач клиента

Марка CASE модернизировала модельный ряд своих колесных мини-погрузчиков, улучшив их характеристики и производительность для всестороннего удовлетворения клиентов. Линейка модифицированных погрузчиков CASE SSL включает шесть колесных мини-погрузчиков с радиальной конструкцией подъема стрелы (модели SR) и три погрузчика с вертикальной конструкцией подъема (модели SV).

УДОБНАЯ БЕЗОПАСНАЯ КАБИНА

Лидерство в комфорте для оператора

Широкая дверь, по-новому размещенные поручни и низкий входной порог гарантируют простой доступ в кабину. На всех моделях устанавливаются сиденья с подвеской и подогревом, а также опциональный кондиционер воздуха, что обеспечивает исключительный комфорт. На моделях с передней дверью и полным остеклением кабина полностью герметизирована, за счет чего значительно снижено поступление шума и пыли. Все модели отличаются кабиной, ширина которой увеличена на 25 %, что значительно повышает комфорт оператора. Наша кабина является самой широкой в отрасли: она имеет огромное внутреннее пространство для удобной работы, много места в верхней и нижней частях кабины для головы и ног, много места между рычагами управления, а также простой доступ к сиденью оператора.

ОТЛИЧНАЯ ОБЗОРНОСТЬ

Больше площадь остекления для более безопасной эксплуатации

Большая площадь остекления с защитной сеткой из сверхтонкой проволоки, опущенный порог и более тонкие передние стойки обеспечивают самую лучшую обзорность на рынке (кабина ROPS/FOPS).

УДОБСТВО ДОСТУПА

Безопасность прежде всего

Низкий порог в сочетании с обычными поручнями делает доступ в кабину простым и безопасным.

МНОГОФУНКЦИОНАЛЬНОСТЬ

Упрощенная гидравлическая система

Максимальная универсальность

Система подключения гидравлических шлангов под давлением без использования ключей. Предлагаются три различные комплектации с вспомогательными гидравлическими контурами.

БОЛЬШЕ МОЩНОСТИ, БОЛЬШЕ КОМФОРТА

УНИВЕРСАЛЬНОЕ УПРАВЛЕНИЕ

Индивидуальные характеристики
Погрузчики Case предлагаются с электрогидравлическим управлением и специальным программным обеспечением. Оператор может быстро выбрать один из девяти предустановленных режимов скорости и одну из настроек управления.

ПРОСТОЙ ВЫБОР ОПТИМАЛЬНОГО РЕЖИМА УПРАВЛЕНИЯ

Механическое или электрогидравлическое управление
Вся система управления находится в пределах досягаемости, и вы можете выбрать и использовать механическое или электрогидравлическое управление.

Пропорциональный вспомогательный гидравлический контур
Стандартное пропорциональное управление вспомогательным гидравлическим контуром с фиксатором потока для плавного и точного управления навесным оборудованием.
Увеличено пространство для ног, больше места между системой управления и удобный доступ к сиденью.

ПРЕКРАСНАЯ СТАБИЛЬНОСТЬ

Ходовая часть Case Power Stance
Наша ходовая часть Power Stance имеет самую большую колесную базу в классе, что обеспечивает великолепную устойчивость и комфорт, а также позволяет увеличить возможности подъема груза, независимо от условий на рабочей площадке.

ОПТИМАЛЬНОЕ УСИЛИЕ ОТРЫВА

Компания Case устанавливает гидроцилиндры большего размера в сочетании с надежной конструкцией ходовой части, что обеспечивают максимальную производительность
Геометрия гидроцилиндров оптимизирует усилия отрыва, а опоры ковша, установленные непосредственно на шасси машины, вносят дополнительный вклад в повышение мощности толкания.

БЫСТРАЯ СМЕНА НАВЕСНОГО ОБОРУДОВАНИЯ

Устанавливаемая дополнительно гидравлическая муфта
Устанавливаемая дополнительно гидравлическая муфта увеличивает комфорт оператора и время полезной работы на строительной площадке, поскольку навесное оборудование можно быстро и безопасно менять, не выходя из кабины.

ЭФФЕКТИВНАЯ СИСТЕМА УПРАВЛЕНИЯ ДВИЖЕНИЕМ

Улучшенная амортизация
Запатентованная система управления движением CASE Ride Control обеспечивает и комфорт, и производительность. Эту дополнительную функцию обеспечивает амортизатор, который уменьшает колебания стрелы погрузчика при передвижении на повышенной скорости для уменьшения просыпания материала и увеличения комфорта оператора. Больше материала при быстром перемещении.

ВАРИАНТЫ ПРИМЕНЕНИЯ

Колесные мини-погрузчики CASE совместимы более чем с С 250 видами ковшей, вилочными захватами, стрелами, шнеками, гидромолотами, оборудованием для уборки снега, вилами и другим навесным оборудованием CASE. Кроме того, компания CASE сотрудничает со множеством сторонних производителей навесного оборудования, предоставляя вашему бизнесу более широкий спектр возможностей. Подробную информацию вы можете получить у вашего дилера.

РАБОТЫ В ГОРОДЕ

Уборка снега и пыли

В зимнее время колесные мини-погрузчики CASE, оборудованные снежными отвалами, пневматическими снегоочистителями или ковшами для снега, разбрасывателями песка и соли, смогут легко преодолевать препятствия и опасности, вызванные обильными осадками (снегопадом) и обеспечат безопасные и удобные дороги и тротуары для пешеходов и транспортных средств. Летом колесные мини-погрузчики CASE могут оснащаться ковшами, вилами, стрелами и манипуляторами и с легкостью очистят поверхность дорог от грязи, пыли и мусора.

Легкие строительные работы

Малоэтажное строительство (коттеджи, домики, небольшие промышленные и торговые центры) очень популярно в пригородных и сельских районах. Колесные мини-погрузчики CASE, оснащенные экскавационным оборудованием, молотками или траншеекопателями, могут обеспечить заказчикам высокоэффективную и гибкую поддержку.

ПАРТНЕР ДЛЯ ЛЮБОЙ РАБОТЫ

ЛАНДШАФТНЫЕ РАБОТЫ

Защита окружающей среды

CASE производит одни из самых надежных, экологичных и комфортных машин для выполнения ландшафтных работ. Любые из задач, начиная от ландшафтных работ до установки малых архитектурных форм, вы можете быстро осуществить с помощью техники CASE, выполняя эти работы быстрее и легче.

СТРОИТЕЛЬСТВО ДОРОГ И МОСТОВ

Ценная помощь

Холодный планировщик, дисковая пила, бетонораздаточный ковш, это и многое другое высокоэффективное навесное оборудование делает колесные мини-погрузчики CASE ценным активом не только в крупных и небольших проектах, но и очень важных работах, таких, например, как ремонт выбоин.

СЕЛЬСКОХОЗЯЙСТ-ВЕННЫЕ РАБОТЫ

Широкое поле деятельности

От молочных хозяйств до животноводческих ферм собственники доверяют строительному оборудованию компании CASE и используют его при выполнении множества задач: очистке хлевов, загрузке силоса и уборке участка. Фермерам предлагается широкий спектр навесного оборудования, позволяющего выполнять сельскохозяйственные задачи быстрее и проще.

ОПЦИИ ШИН

ВАРИАНТ	ОПИСАНИЕ ШИНЫ	SR130	SR150	SR175	SV185	SR200	SR220	SV250	SR250	SV300
8501207	10x16.5 Heavy Duty 590TW	x	x							
8501307	10x16.5 Premium 590TW	x	x							
8501407	10x16.5 Premium Liner 590TW	x	x							
8501507	27x10.5-15 Premium 640TW	x	x							
8502107	10x16.5 Non-Pneumatic 640TW	x	x	x	x	x				
8501707	10x16.5 Heavy Duty 640TW			x	x	x				
8501807	10x16.5 Premium 640TW			x	x	x				
8501907	10x16.5 Premium Liner 640TW			x	x	x				
8502007	10x16.5 Severe Duty 640TW			x	x	x				
8503107	12x16.5 Heavy Duty 700TW			x	x	x	x	x	x	x
8503207	12x16.5 Premium 700TW			x	x	x	x	x	x	x
8503307	12x16.5 Premium Liner 700TW			x	x	x	x	x	x	x
8503407	12x16.5 Severe Duty 700TW					x	x	x	x	x
8503507	12x16.5 Mining 700TW					x	x	x	x	x
8503607	12x16.5 Non-Pneumatic 700TW					x	x	x	x	x
8505007	33x15.5 Flotation 760TW					x	x	x	x	x
8505107	14x17.5 Premium 760TW						x	x	x	x

УСИЛЕННАЯ

ПРЕМИУМ И ПРЕМИУМ С ГЕРМЕТИКОМ

СВЕРХУСИЛЕННАЯ

НЕПНЕВМАТИЧЕСКАЯ

КАРЬЕРНАЯ

ШИРОКАЯ

CASE
SR200

КОЛЕСНЫЕ МИНИ-ПОГРУЗЧИКИ

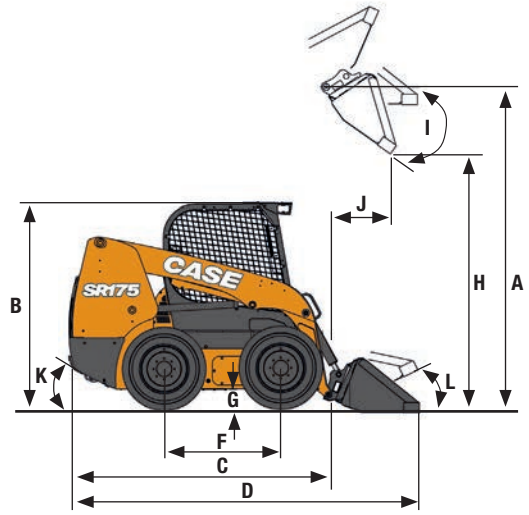

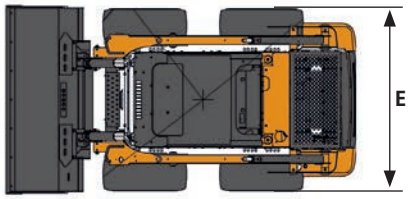

ОСНОВНЫЕ РАЗМЕРЫ

	SR130	SR150	SR175	SV185	SR200
A - Высота до оси шарнирного пальца ковша	2845 мм	2845 мм	3099 мм	3048 мм	3124 мм
B - Высота по кабине с системой ROPS	1919 мм	1919 мм	1974 мм	1974 мм	1998 мм
C - Длина машины без учета навесного оборудования	2435 мм	2435 мм	2685 мм	2710 мм	2669 мм
D - Длина машины с ковшом*	3028 мм	3028 мм	3305 мм	3345 мм	3292 мм
E - Полная ширина по колесам	1518 мм	1518 мм	1678 мм	1678 мм	1755 мм
F - Колесная база	941 мм	941 мм	1128 мм	1128 мм	1.128 мм
G - Дорожный просвет	178 мм	178 мм	178 мм	178 мм	203 мм
H - Высота разгрузки по кромке ковша*	2246 мм	2246 мм	2470 мм	2377 мм	2.495 мм
I - Угол разгрузки	40°	40°	40°	52°	40°
J - Вылет разгрузки на макс. высоте	469 мм	469 мм	542 мм	783 мм	517 мм
K - Угол съезда	22°	22°	23°	23°	25°
L - Угол возврата ковша (ковш на земле)	26°	26°	32°	35°	31°

* С ковшом D&F.

СПЕЦИФИКАЦИИ

	SR130	SR150	SR175	SV185	SR200
ХАРАКТЕРИСТИКИ ПРОИЗВОДИТЕЛЬНОСТИ					
Номинальная грузоподъемность 50%	590 кг	680 кг	790 кг	840 кг	905 кг
Опрокидывающая нагрузка	1179 кг	1361 кг	1588 кг	1678 кг	1814 кг
Усилие отрыва, развиваемое цилиндрами подъема стрелы*	12,7 кН	14 кН	17 кН	15,3 кН	20,3 кН
Усилие отрыва, развиваемое цилиндрами ковша*	18,6 кН	18,6 кН	32,3 кН	24,7 кН	32,3 кН
ДВИГАТЕЛЬ					
Производитель	ISM	ISM	ISM	ISM	FPT
Рабочий объем	2,2 л	2,2 л	2,2 л	2,2 л	3,2 л
Мощность	49 л. с. при 2800 об/мин	60 л. с. при 2800 об/мин	60 л. с. при 2800 об/мин	60 л. с. при 2800 об/мин	74 л. с. при 2500 об/мин
Макс. крутящий момент	143 Н·м при 1800 об/мин	171 Н·м при 1800 об/мин	171 Н·м при 1800 об/мин	171 Н·м при 1800 об/мин	275 Н·м при 1400 об/мин
СКОРОСТЬ ДВИЖЕНИЯ					
Низкий диапазон	12,7 км/ч	12,7 км/ч	12,7 км/ч	12,7 км/ч	10,9 км/ч
Высокий диапазон (опция)	Н/Д	Н/Д	18 км/ч	18 км/ч	15,9 км/ч
ГИДРАВЛИЧЕСКАЯ СИСТЕМА					
Поток от насоса	59 л/мин	59 л/мин	72 л/мин	72 л/мин	85 л/мин
Опциональный высокий поток	Н/Д	Н/Д	109 л/мин	109 л/мин	117 л/мин
Давление в системе	210 бар	210 бар	210 бар	210 бар	210 бар
МАССА					
Эксплуатационная масса**	2300 кг	2430 кг	2842 кг	2980 кг	3160 кг
Масса при транспортировке	2160 кг	2300 кг	2705 кг	2840 кг	3025 кг
ЗАПРАВОЧНЫЕ ЕМКОСТИ					
Топливный бак	60,5 л	60,5 л	75,5 л	75,5 л	75,5 л

* Усилие отрыва рассчитано с учетом ограничения по мощности гидравлической системы и опрокидывающей нагрузки.
** Включая ковш, оператора весом 75 кг и полный топливный бак.

СПЕЦИФИКАЦИИ

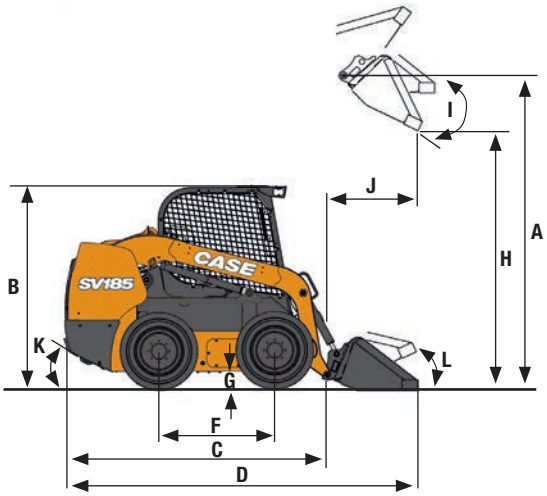

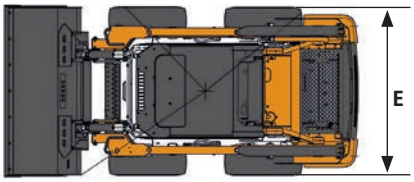

ОСНОВНЫЕ РАЗМЕРЫ

	SR220	SV250	SR250	SV300
A - Высота до оси шарнирного пальца ковша	3175 мм	3302 мм	3175 мм	3302 мм
B - Высота по кабине с системой ROPS	2002 мм	2002 мм	2002 мм	2002 мм
C - Длина машины без учета навесного оборудования	2981 мм	2990 мм	2981 мм	2990 мм
D - длина машины с ковшом*	3611 мм	3604 мм	3611 мм	3604 мм
E - Полная ширина по колесам	1768 мм	1768 мм	1768 мм	1768 мм
F - Колесная база	1322 мм	1322 мм	1322 мм	1322 мм
G - Дорожный просвет	203 мм	203 мм	203 мм	203 мм
H - Высота разгрузки по кромке ковша *	2558 мм	2615 мм	2558 мм	2615 мм
I - Угол разгрузки	38°	54°	38°	54°
J - Вылет разгрузки на макс. высоте	495 мм	744 мм	575 мм	744 мм
K - Угол съезда	24°	24°	24°	24°
L - Угол возврата ковша (ковш на земле)	31°	35°	31°	35°

* С ковшом D&F.

СПЕЦИФИКАЦИИ

	SR220	SV250	SR250	SV300
ХАРАКТЕРИСТИКИ ПРОИЗВОДИТЕЛЬНОСТИ				
Номинальная грузоподъемность 50%	1000 кг	1135 кг	1135 кг	1360 кг
Опрокидывающая нагрузка	1996 кг	2268 кг	2268 кг	2722 кг
Усилие отрыва на цилиндрах подъема*	24,4 кН	21,4 кН	25,3 кН	24,9 кН
Усилие отрыва на цилиндрах ковша*	38,7 кН	33,7 кН	33,3 кН	33,7 кН
ДВИГАТЕЛЬ				
Производитель	FPT	FPT	FPT	FPT
Рабочий объем	3,2 л	3,2 л	3,2 л	3,2 л
Мощность	82 л. с. при 2500 об/мин	82 л. с. при 2500 об/мин	90 л. с. при 2500 об/мин	90 л. с. при 2500 об/мин
Макс. крутящий момент	305 Н·м при 1400 об/мин	305 Н·м при 1400 об/мин	340 Н·м при 1400 об/мин	340 Н·м при 1400 об/мин
СКОРОСТЬ ДВИЖЕНИЯ				
Низкий диапазон	11,3 км/ч	11,3 км/ч	11,3 км/ч	12,4 км/ч
Высокий диапазон (опция)	16,9 км/ч	16,9 км/ч	16,9 км/ч	18,5 км/ч
ГИДРАВЛИЧЕСКАЯ СИСТЕМА				
Поток от насоса	85 л/мин	85 л/мин	85 л/мин	85 л/мин
Опциональный высокий поток	131 л/мин	131 л/мин	131 л/мин	131 л/мин
Давление в системе	210 бар	210 бар	210 бар	210 бар
МАССА				
Эксплуатационная масса **	3350 кг	3630 кг	3490 кг	3765 кг
Масса при транспортировке	3200 кг	3475 кг	3340 кг	3610 кг
ЗАПРАВОЧНЫЕ ЕМКОСТИ				
Топливный бак	96,5 л	96,5 л	96,5 л	96,5 л

* Усилие отрыва рассчитано с учетом ограничения по мощности гидравлической системы и опрокидывающей нагрузки.
** Включая ковш, оператора весом 75 к и полный топливный бак.

www.casece.com

РЕШЕНИЯ ДЛЯ УДОВЛЕТВОРЕНИЯ РЕАЛЬНЫХ ПОТРЕБНОСТЕЙ С 1842 ГОДА

CASE CONSTRUCTION

ТЕХНИЧЕСКОЕ ОБСЛУЖИВАНИЕ И ЗАПАСНЫЕ ЧАСТИ

Поддержку клиентов обеспечивает обширная международная сеть.
Независимо от местонахождения клиентов, мы всегда готовы прийти им на помощь, чтобы защитить инвестиции и соответствовать их ожиданиям.

Клиенты могут с полной уверенностью обращаться в компанию Case и к ее местным дилерам по вопросам, касающихся высокопроизводительного оборудования, квалифицированных рекомендаций, гибких условий финансирования, оригинальных запасных частей Case и своевременного быстрого технического обслуживания.

Мы стремимся обеспечить полную удовлетворенность клиентов нашей техникой. Чтобы узнать местоположение ближайшего дилера Case или получить дополнительную информацию о технике Case или обслуживании, перейдите по адресу https://www.casece.com.

ПРИМЕЧАНИЕ: CASE предлагает особые конфигурации для различных рынков и множество дополнительного оборудования (в качестве опции). Оборудование на изображениях, приведенных в этой или других брошюрах, может отличаться от стандартного или дополнительного оборудования. Для получения любой информации о возможных опциях и конфигурации машины или его модификации свяжитесь с вашим дилером CASE. CNH Industrial оставляет за собой право вносить изменения в технические характеристики машин без каких-либо обязательств.